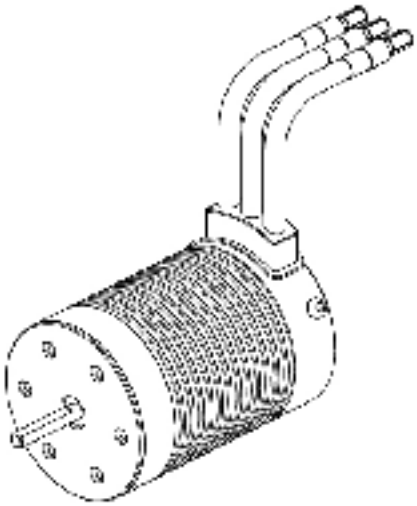

[illegible]

01 注意事項

- [illegible]
- [illegible]
- [illegible]
- [illegible]
- [illegible]
- [illegible]
- [illegible]

02 產品特色

- [illegible]
- [illegible]
- [illegible]
- [illegible]
- [illegible]

03 規格

型號	XBL 2500KV
P/N	601022
KV (空載)	2500
建議電壓	2-3S
內阻 (Ω)	0.0176
空載電流	2.7A
外徑 / 外圓直徑 [mm]	[illegible]
軸徑 / 外圓直徑 [mm]	[illegible]
磁極數	7
重量 (g)	136
建議減速	[illegible]

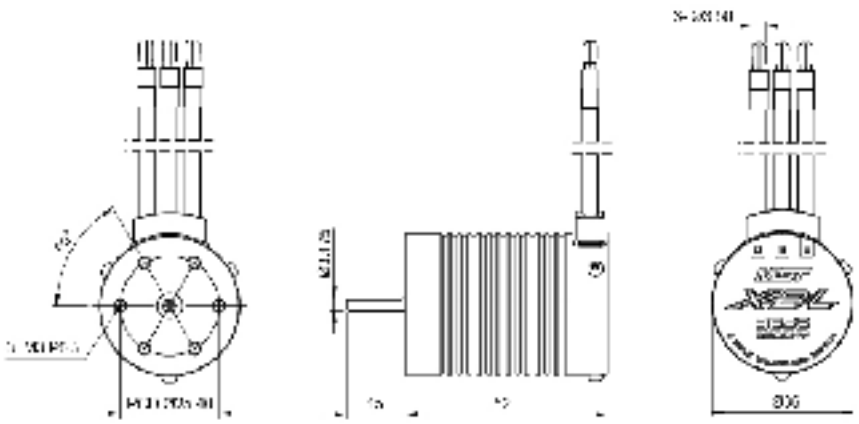

04 安裝與連接

1 安裝原理
[illegible]

2 馬達連接
[illegible]

3 檢查
[illegible]

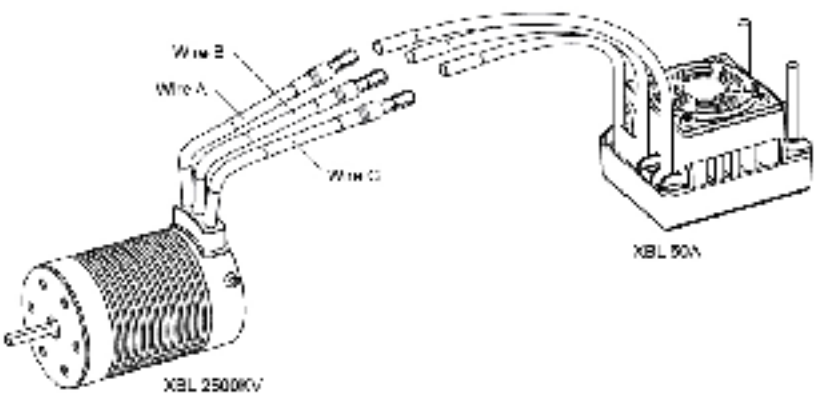

05 與其搭配

[illegible]

1 馬達的工作溫度
[illegible]

2 與其搭配原則
[illegible]